Elements | of

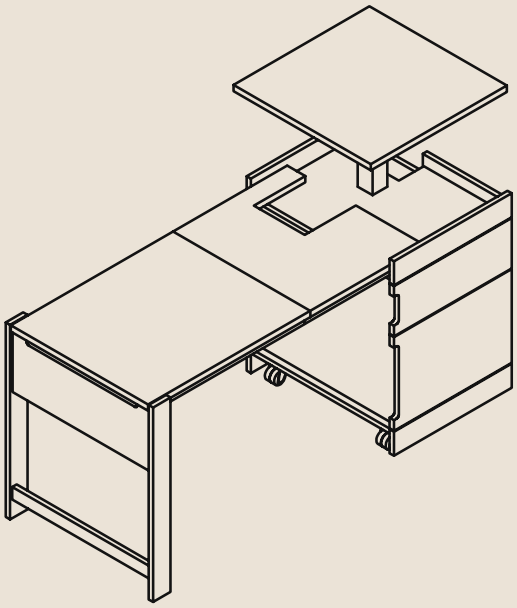

All-in-One-Schreibtisch E | W1

Manufakturentwurf, 2022

Material- & Farbkombinationen

Material

Korpus und Fronten

Birke-Multiplexplatte, beidseitig HPL-beschichtet, Glanz: matt, Kanten: geschliffen und seidenmatt glänzend geölt.

Arbeitsflächen

Stäbchenplatte, beidseitig mit Linoleum beschichtet, Kanten: Linoleum, Glanz: matt

Schubkasten

Aus 14 mm starker, massiver Birke, fingergezinkt, Oberfläche: geschliffen und seidenmatt glänzend geölt

Hubsäule

Oberfläche glänzend pulverbeschichtet in silbergrau (RAL 9006).

In der nachfolgenden Tabelle findest Du eine Übersicht aller verfügbaren Standard-Farbkombinationen. Mittels Klick auf ein Farbsymbol gelangst Du zur dazugehörigen Beispieldarstellung des Möbels. Durch einen weiteren Klick auf „Zurück zur Übersicht“ kommst Du direkt wieder zur Kombinationsübersicht.

Bitte beachte, dass die Farbdarstellung von den tatsächlichen Farben abweichen kann. Wir empfehlen daher, die Farbauswahl zusätzlich anhand von Materialmustern vorzunehmen. Diese erhältst Du direkt bei uns oder bei einem unserer Vertriebspartner.

Korpus und Fronten: HPL beschichtetes Multiplex

Arbeitsfläche inkl. Kanten: Linoleum	weiß	hellgrau	dunkelgrau
pearl			
mushroom			
vapour			
ash			
pewter			
charcoal			
nero			
iron			
mauve			
pebble			
conifer			
burgundy			
smokey blue			
olive			
pistachio			
powder			
aquavert			
spring green			
orange blast			
midnight blue			
salsa			

Arbeitsfläche: Linoleum „pearl“, Korpus und Fronten: weißes HPL auf Multiplex

Zurück zur Übersicht

Arbeitsfläche: Linoleum „mushroom“, Korpus und Fronten: weißes HPL auf Multiplex

Zurück zur Übersicht

Arbeitsfläche: Linoleum „vapour“, Korpus und Fronten: weißes HPL auf Multiplex

Zurück zur Übersicht

Arbeitsfläche: Linoleum „ash“, Korpus und Fronten: weißes HPL auf Multiplex

Zurück zur Übersicht

Arbeitsfläche: Linoleum „pewter“, Korpus und Fronten: weißes HPL auf Multiplex

Zurück zur Übersicht

Arbeitsfläche: Linoleum „charcoal“, Korpus und Fronten: weißes HPL auf Multiplex

Zurück zur Übersicht

Arbeitsfläche: Linoleum „nero“, Korpus und Fronten: weißes HPL auf Multiplex

Zurück zur Übersicht

Arbeitsfläche: Linoleum „iron“, Korpus und Fronten: weißes HPL auf Multiplex

Zurück zur Übersicht

Arbeitsfläche: Linoleum „mauve“, Korpus und Fronten: weißes HPL auf Multiplex

Zurück zur Übersicht

Arbeitsfläche: Linoleum „pebble“, Korpus und Fronten: weißes HPL auf Multiplex

Zurück zur Übersicht

Arbeitsfläche: Linoleum „conifer“, Korpus und Fronten: weißes HPL auf Multiplex

Zurück zur Übersicht

Arbeitsfläche: Linoleum „burgundy“, Korpus und Fronten: weißes HPL auf Multiplex

Zurück zur Übersicht

Arbeitsfläche: Linoleum „smokey blue“, Korpus und Fronten: weißes HPL auf Multiplex

Zurück zur Übersicht

Arbeitsfläche: Linoleum „olive“, Korpus und Fronten: weißes HPL auf Multiplex

Zurück zur Übersicht

Arbeitsfläche: Linoleum „pistachio“, Korpus und Fronten: weißes HPL auf Multiplex

Zurück zur Übersicht

Arbeitsfläche: Linoleum „powder“, Korpus und Fronten: weißes HPL auf Multiplex

Zurück zur Übersicht

Arbeitsfläche: Linoleum „aquavert“, Korpus und Fronten: weißes HPL auf Multiplex

Zurück zur Übersicht

Arbeitsfläche: Linoleum „spring green“, Korpus und Fronten: weißes HPL auf Multiplex

Zurück zur Übersicht

Arbeitsfläche: Linoleum „orange blast“, Korpus und Fronten: weißes HPL auf Multiplex

Zurück zur Übersicht

Arbeitsfläche: Linoleum „midnight blue“, Korpus und Fronten: weißes HPL auf Multiplex

Zurück zur Übersicht

Arbeitsfläche: Linoleum „salsa“, Korpus und Fronten: weißes HPL auf Multiplex

Zurück zur Übersicht

Arbeitsfläche: Linoleum „pearl“, Korpus und Fronten: hellgraues HPL auf Multiplex

Zurück zur Übersicht

Arbeitsfläche: Linoleum „mushroom“, Korpus und Fronten: hellgraues HPL auf Multiplex

Zurück zur Übersicht

Arbeitsfläche: Linoleum „vapour“, Korpus und Fronten: hellgraues HPL auf Multiplex

Zurück zur Übersicht

Arbeitsfläche: Linoleum „ash“, Korpus und Fronten: hellgraues HPL auf Multiplex

Zurück zur Übersicht

Arbeitsfläche: Linoleum „pewter“, Korpus und Fronten: hellgraues HPL auf Multiplex

Zurück zur Übersicht

Arbeitsfläche: Linoleum „charcoal“, Korpus und Fronten: hellgraues HPL auf Multiplex

Zurück zur Übersicht

Arbeitsfläche: Linoleum „nero“, Korpus und Fronten: hellgraues HPL auf Multiplex

Zurück zur Übersicht

Arbeitsfläche: Linoleum „iron“, Korpus und Fronten: hellgraues HPL auf Multiplex

Zurück zur Übersicht

Arbeitsfläche: Linoleum „mauve“, Korpus und Fronten: hellgraues HPL auf Multiplex

Zurück zur Übersicht

Arbeitsfläche: Linoleum „pebble“, Korpus und Fronten: hellgraues HPL auf Multiplex

Zurück zur Übersicht

Arbeitsfläche: Linoleum „conifer“, Korpus und Fronten: hellgraues HPL auf Multiplex

Zurück zur Übersicht

Arbeitsfläche: Linoleum „burgundy“, Korpus und Fronten: hellgraues HPL auf Multiplex

Zurück zur Übersicht

Arbeitsfläche: Linoleum „smokey blue“, Korpus und Fronten: hellgraues HPL auf Multiplex

Zurück zur Übersicht

Arbeitsfläche: Linoleum „olive“, Korpus und Fronten: hellgraues HPL auf Multiplex

Zurück zur Übersicht

Arbeitsfläche: Linoleum „pistachio“, Korpus und Fronten: hellgraues HPL auf Multiplex

Zurück zur Übersicht

Arbeitsfläche: Linoleum „powder“, Korpus und Fronten: hellgraues HPL auf Multiplex

Zurück zur Übersicht

Arbeitsfläche: Linoleum „aquavert“, Korpus und Fronten: hellgraues HPL auf Multiplex

Zurück zur Übersicht

Arbeitsfläche: Linoleum „spring green“, Korpus und Fronten: hellgraues HPL auf Multiplex

Zurück zur Übersicht

Arbeitsflächen: Linoleum „orange blast“, Korpus und Fronten: hellgraues HPL auf Multiplex

Zurück zur Übersicht

Arbeitsfläche: Linoleum „midnight blue“, Korpus und Fronten: hellgraues HPL auf Multiplex

Zurück zur Übersicht

Arbeitsfläche: Linoleum „salsa“, Korpus und Fronten: hellgraues HPL auf Multiplex

Zurück zur Übersicht

Arbeitsfläche: Linoleum „pearl“, Korpus und Fronten: dunkelgraues HPL auf Multiplex

Zurück zur Übersicht

Arbeitsfläche: Linoleum „mushroom“, Korpus und Fronten: dunkelgraues HPL auf Multiplex

Zurück zur Übersicht

Arbeitsfläche: Linoleum „vapour“, Korpus und Fronten: dunkelgraues HPL auf Multiplex

Zurück zur Übersicht

Arbeitsfläche: Linoleum „ash“, Korpus und Fronten: dunkelgraues HPL auf Multiplex

Zurück zur Übersicht

Arbeitsfläche: Linoleum „pewter“, Korpus und Fronten: dunkelgraues HPL auf Multiplex

Zurück zur Übersicht

Arbeitsfläche: Linoleum „charcoal“, Korpus und Fronten: dunkelgraues HPL auf Multiplex

Zurück zur Übersicht

Arbeitsfläche: Linoleum „nero“, Korpus und Fronten: dunkelgraues HPL auf Multiplex

Zurück zur Übersicht

Arbeitsfläche: Linoleum „iron“, Korpus und Fronten: dunkelgraues HPL auf Multiplex

Zurück zur Übersicht

Arbeitsfläche: Linoleum „mauve“, Korpus und Fronten: dunkelgraues HPL auf Multiplex

Zurück zur Übersicht

Arbeitsfläche: Linoleum „pebble“, Korpus und Fronten: dunkelgraues HPL auf Multiplex

Zurück zur Übersicht

Arbeitsfläche: Linoleum „conifer“, Korpus und Fronten: dunkelgraues HPL auf Multiplex

Zurück zur Übersicht

Arbeitsfläche: Linoleum „burgundy“, Korpus und Fronten: dunkelgraues HPL auf Multiplex

Zurück zur Übersicht

Arbeitsfläche: Linoleum „smokey blue“, Korpus und Fronten: dunkelgraues HPL auf Multiplex

Zurück zur Übersicht

Arbeitsfläche: Linoleum „olive“, Korpus und Fronten: dunkelgraues HPL auf Multiplex

Zurück zur Übersicht

Arbeitsfläche: Linoleum „pistachio“, Korpus und Fronten: dunkelgraues HPL auf Multiplex

Zurück zur Übersicht

Arbeitsfläche: Linoleum „powder, Korpus und Fronten: dunkelgraues HPL auf Multiplex

Zurück zur Übersicht

Arbeitsfläche: Linoleum „aquavert“, Korpus und Fronten: dunkelgraues HPL auf Multiplex

Zurück zur Übersicht

Arbeitsfläche: Linoleum „spring green“, Korpus und Fronten: dunkelgraues HPL auf Multiplex

Zurück zur Übersicht

Arbeitsfläche: Linoleum „orange blast“, Korpus und Fronten: dunkelgraues HPL auf Multiplex

Zurück zur Übersicht

Arbeitsfläche: Linoleum „midnight blue“, Korpus und Fronten: dunkelgraues HPL auf Multiplex

Zurück zur Übersicht

Arbeitsfläche: Linoleum „salsa“, Korpus und Fronten: dunkelgraues HPL auf Multiplex

Zurück zur Übersicht

©Serienmanufaktur, Tischlerei & Planungsbüro – Elements | of (in Gründung);
GbR Urban Vincent, Schendt Philipp; Ettersdorf 16; 93109 Wiesent;
Telefon: +49 9482 802440-4; E-Mail: hello@elementsof.de; Website: www.elementsof.de